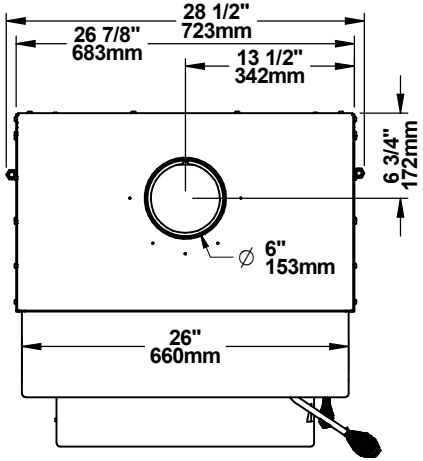

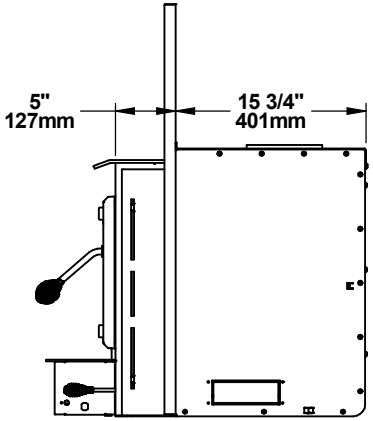

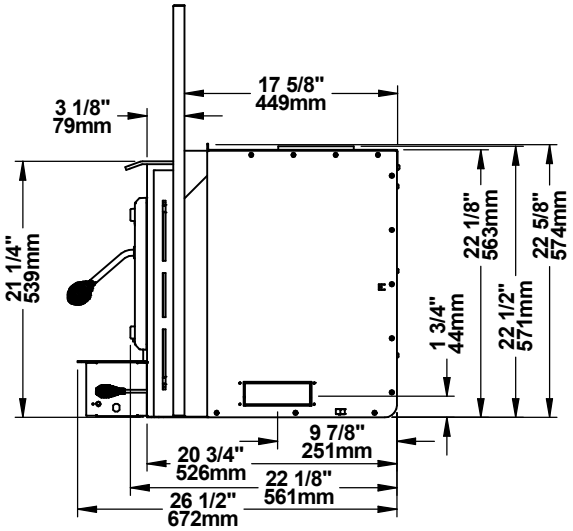

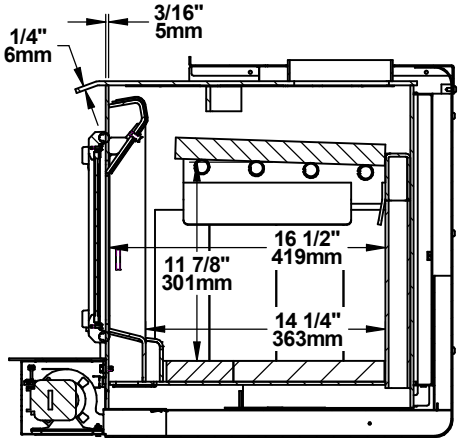

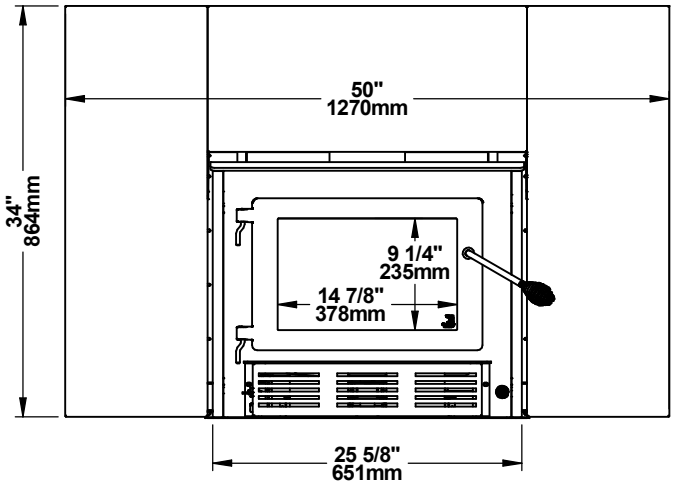

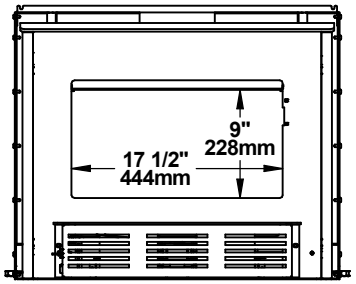

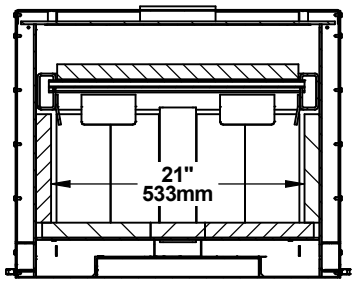

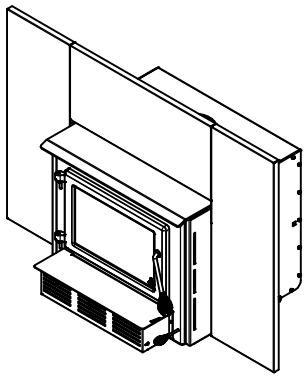

CENTURY CW2900 (CB00022)

©2020, FABRICANT DE POÊLES INTERNATIONAL INC. TOUS DROITS RÉSERVÉS / ALL RIGHTS RESERVED